QC62 | 通用支架

產品特色：

此款支架是一款適用於 QC62 系列條碼掃描器之價格、使用方便、結構簡單易組裝的支架。底座有鐵片和泡棉附重，塑膠支柱增強支架的穩定性。全系列產品符合歐盟環保認證。

適用範圍：

適用於 QC62 系列條碼掃描器

尺寸圖

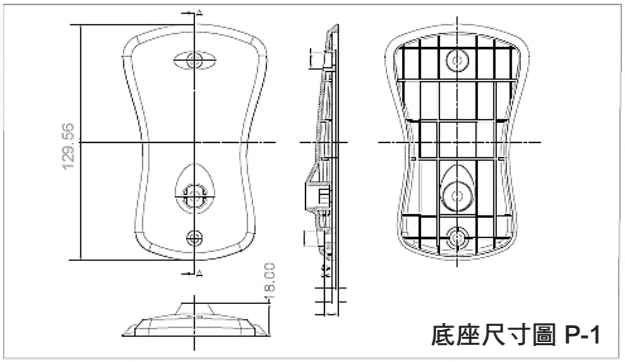

底座尺寸圖 P-1

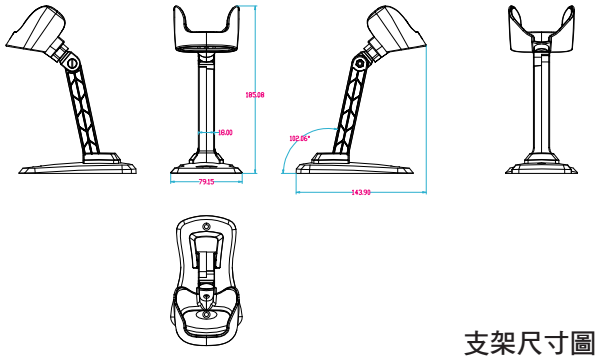

支架尺寸圖 P-2

型號		QC62 系列通用支架
	顏色	黑色 / ABS (B)
產品規格		
數量	零件品名	規格
1	底座	A 型黑色素材 ABS (尺寸見P-1)
1	支柱	黑色素材 ABS
1	托架	黑色素材 ABS
1	支柱螺絲，螺母	M5 * 18mm 支柱螺絲+螺母 環保黑鋅
1	螺絲	KA5 * 14mm D=8 平頭 環保黑鋅
2	螺絲	PA4 * 20mm D=7 自攻 環保黑鋅
1	螺絲	傘頭螺絲 TA5 *12mm 自攻尖尾 環保黑鋅
1	A型鐵片	附重鐵片 1.0mm
1	A型黑色泡棉	3mm 環保 EVA
1	PVC標籤	22.6 * 10.4 * 0.4mm 黑色
1	PE袋	90 * 60 * 0.04mm 夾鏈袋
3	PE袋	180 * 120 * 0.025mm
1	紙盒	17 * 8.5 * 12cm 材質 A3A
	外箱	44.5 * 36 * 50cm 材質 K = K
1盒支架包裝		
每只支架用 PE 袋包裝，放入一內紙盒，並附加一包配件包供組裝用		
	淨重	0.13 kgs
	毛重	0.19 kgs
	尺寸	17×8.5×12 cm
1箱支架包裝		
每一外箱可放入 40 PCS 小紙盒		
	淨重	7.6 kgs
	毛重	8.6 kgs
	尺寸	44.5×36×50 cm
選配		
底座增加一片負重鐵片		